www.rodavigo.net +34 986 288118
Servicio de Att. al Cliente

Posicionador inteligente (Tipo palanca / Tipo giratorio) Serie IP8001/8101

Características

- Sencilla monitorización y cambio de parámetros remotos gracias a la inserción de un microprocesador y un sensor integrados.
- Sencillo ajuste a cero y de intervalo gracias a una función de calibración automática integrada. Calibración con sólo pulsar un botón.
- Salida de monitor y alarma de software para detección remota.
- Comunicación HART, que permite el intercambio remoto de información y la conmutación de señal del posicionador mecánico al posicionador inteligente.
- Conforme ATEX

Forma de pedido

Conformidad con directiva ATEX

52	Directiva ATEX categoría 1 Elemento resistente a explosiones con seguridad intrínseca

Características técnicas

4	Resistencia a explosiones con seguridad intrínseca (ATEX) + función de salida + función de transmisión HART

Resistencia a explosiones con seguridad intrínseca conforme a la directiva ATEX: 52 – IP8 001 – 0 3 4 – □ – □ – □

Estándar: IP8 001 – 0 3 0 – □ – □

Tipo palanca IP8001

Tipo giratorio IP8101

Tipo

001	Modelo inteligente de palanca
101	Modelo inteligente giratorio

Manómetro

Símbolo	Manómetro	Modelo aplicable IP8001	Modelo aplicable IP8101
1	0.2 MPa	●	—
2	0.3 MPa	●	—
3	1.0 MPa	●	●

Características técnicas

0	Modelo básico
2	Sin función de salida {Salida analógica (4 a 20 mA DC) + 2 salidas de alarmas}
3	Con función de transmisión HART

Temperatura ATEX

Símbolo	Temperatura ATEX	Modelo aplicable IP8001	Modelo aplicable IP8101
—	T4	●	●
T6	T5/T6	●	●

Conexión

Símbolo	Aire	Eléctrica
—	Rc1/4	G1/2
M Nota)	Rc1/4	M20 x 1.5
N	Rc1/4	1/2 NPT

Nota) Cuando el símbolo es M para los elementos con conformidad ATEX 52, se incluye un prensaestopas azul con la conexión eléctrica.

Accesorios Nota 1)

Símbolo	Accesorios	Modelo aplicable IP8001	Modelo aplicable IP8101
—	Ninguno (estándar)	●	●
C	Racor de tipo horquilla M	—	●
D	Racor de tipo horquilla S	—	●
E	Para carreras de 35 a 100 mm con unidad de palanca Nota 2)	●	—
F	Para carreras de 50 a 140 mm con unidad de palanca Nota 2)	●	—
H	Con placa de medición externa	—	●
W	Cuerpo con ventana LCD	●	●

Nota 1) Si se necesitan dos o más accesorios, las referencias se deben indicar en orden alfabético. (ej. IP8101-010-CH)
Nota 2) La palanca estándar no está incluida.

Recomendación de producto

Los artículos en stock pueden sufrir modificaciones sin previo aviso.

Productos en stock para una rápida entrega

IP8101-030-Q	IP8101-032-Q	IP8101-033-Q
IP8001-030-Q	IP8001-032-Q	IP8001-033-Q

Productos relacionados

Serie G - Manómetro - www.smc.eu
Serie AF - Filtro de aire - página 1085
Serie AW - Filtro regulador - página 1093
Serie IR - Regulador de precisión - página 1126
Serie KQ2 - Racores - página 1214
Serie TU - Tubos - página 1253

Polígono Industrial O Rebullón s/n. 36416 - Mos - España - rodavigo@rodavigo.com

www.rodavigo.net +34 986 288118
Servicio de Att. al Cliente

Características técnicas Nota 1)

Tipo / Elemento	IP8001	IP8101
	Posicionador inteligente	
	Tipo palanca	Tipo giratorio
	Efecto simple / Doble efecto	
Corriente de entrada	4 a 20 mA DC (estándar) Nota 2)	
Corriente mín. de trabajo	3.85 mA DC o más	
Tensión en el interior de las bornas	12 VDC (equivalente a una resistencia de entrada de 600 Ω, a 20 mA DC)	
Potencia máx. suministrada	1 W (Imáx: 100 mA DC, Vmáx: 28 V DC)	
Resistencia de entrada	—	
Presión de aire de suministro	0.14 a 0.7 MPa	0.3 a 0.7 MPa
Carrera estándar	10 a 85 mm (ángulo de flexión admisible de 10 a 30º)	60 a 100º Nota 3)
Sensibilidad Nota 4)	En el rango de 0.2% fondo de escala	
Linealidad Nota 4)	En el rango de ±1% fondo de escala	
Histéresis Nota 4)	En el rango de 0.5% fondo de escala	
Repetitividad Nota 4)	En el rango de ±0.5% fondo de escala	
Coeficiente de temperatura	En el rango de 0.05% fondo de escala / °C	
Fluctuación de la presión de alimentación	— Nota 5)	
Caudal de salida Nota 6)	80 ℓ/min (ANR) o más (SUP = 0.14 MPa)	200 ℓ/min (ANR) o más (SUP = 0.4 MPa)
Consumo de aire Nota 6)	2 ℓ/min (ANR) o menos (SUP = 0.14 MPa) 4 ℓ/min (ANR) o menos (SUP = 0.4 MPa)	11 ℓ/min (ANR) o menos (SUP = 0.4 MPa)
Temperatura ambiente y de fluido	Estructura general: -20 a 80°C	
	Resistente a explosiones con seguridad intrínseca ATEX: -20 a 80°C (T4/T5) -20 a 60°C (T6)	
Estructura resistente a explosivos Nota 7)	Estructura resistente a explosiones con seguridad intrínseca ATEX (II1G Ex iaIICT4/T5/T6)	
Parámetro resistente a explosiones con seguridad intrínseca ATEX (circuito de corriente)	Ui ≤ 28 V, Ii ≤ 100 mA, Pi ≤ 0.7 W, Ci ≤ 12,5 nF, Li ≤ 1,5 mH	
Protección de la cubierta exterior	JISF8007, IP65 (conforme a IEC Pub.60529)	
Método de transmisión Nota 7)	Transmisión HART	
Orificio de conexión de aire	Rosca hembra Rc1/4	
Orificio de conexión eléctrica Nota 8)	Rosca hembra G1/2, rosca hembra M20 x 1.5, rosca hembra NPT1/2	
Material/revestimiento	Cuerpo de aluminio fundido/acabado horneado con resina epoxi desnaturalizada	
Peso	2.6 kg	

Nota 1) Los valores de especificación corresponden a la temperatura normal (20ºC).
Nota 2) Rango dividido por la mitad (estándar)
Nota 3) Ajuste de carrera: 0 a 60°, 0 a 100°
Nota 4) Las características relativas a la precisión varían en función de la combinación con otro equipo con bucle constituyente, como los posicionadores y los actuadores.
Nota 5) Aunque no existen cambios en la salida debidos a las fluctuaciones de presión, si el ajuste de suministro de presión cambia tras la calibración, deberá volver a ajustar la corriente de compensación y repetir la calibración.
Nota 6) (ANR) indica que es aire conforme al estándar JIS B0120.
Nota 7) Selección de modelo requerida para la estructura resistente a explosiones y la transmisión HART.
Nota 8) El tipo de rosca se puede especificar en la selección de modelo.

Características opcionales

Elemento		Tipo: IP8□01-0□2	52-IP8□01-0□4
		Posicionador inteligente	
Salida analógica	Cableado	2 líneas	
	Señal de salida	4 a 20 mA DC	
	Tensión de alimentación	10 a 28 V DC	
	Resistencia de carga	0 a 750	
	Precisión	±0.5% fondo de escala o menos Nota 1)	
	Histéresis	—	
Salida de alarma 1, 2	Cableado	2 líneas	
	Normas aplicables	—	Norma DIN19234/NAMUR
	Tensión de alimentación	10 a 28 V DC	5 a 28 V DC
	Resistencia de carga	10 a 40 mA DC	(Salida de corriente constante)
	Alarma ON	R = 350Ω ±10%	≥2.1 mA DC
	Alarma OFF (corriente de fuga)	0.5 mA DC o menos	≤1.2 mA DC
	Tiempo de respuesta	50 ms o menos	

Nota 1) Indica la precisión de salida analógica con respecto al valor de posición de la pantalla LCD (valor P).

Para más opciones y detalles de los productos, consulte nuestros catálogos específicos o nuestra información online.

Polígono Industrial O Rebullón s/n. 36416 - Mos - España - rodavigo@rodavigo.com

www.rodavigo.net +34 986 288118
Servicio de Att. al Cliente

Accesorios / Opción

Racores de tipo palanca de horquilla (IP8101)

Existen 2 tipos de racores de tipo palanca de horquilla para el modelo giratorio IP8101, que difieren en las dimensiones de instalación dependiendo del método de instalación de las fijaciones, así como 2 tipos de tamaños de rosca de las piezas de instalación. Si se instala sobre la superficie lateral, el uso del conjunto de palanca de horquilla M aporta intercambiabilidad con las dimensiones de instalación del posicionador IP610 de SMC. Si se instala sobre la superficie posterior, el uso del conjunto de palanca de horquilla S también aporta intercambiabilidad con las dimensiones de instalación del posicionador IP610 de SMC.

Designación	Nº de unidad	Tamaño de rosca de la pieza de instalación	Accesorios de selección del modelo
Conjunto de palanca de horquilla M	P368010-24	M8 x 1.25	C
Conjunto de palanca de horquilla S	P368010-25		D
Conjunto de palanca de horquilla MX	P368010-36	M6 x 1	C Nota)
Conjunto de palanca de horquilla SX	P368010-37		D Nota)

Nota) El tamaño de rosca de la pieza de instalación es M6 x 1 para el modelo IP8100-0□0-X14 cuando se selecciona el accesorio C o D.

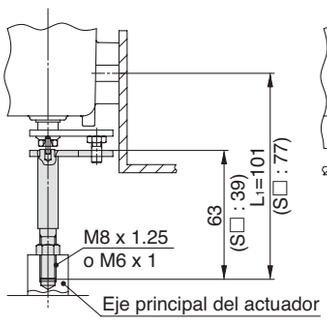

Montaje lateral con conjunto de palanca de horquilla M□

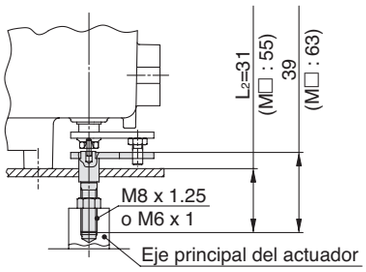

Montaje posterior con el conjunto de palanca de horquilla S□

Palanca de retroalimentación externa (IP8001)

Existen diferentes palancas de retroalimentación disponibles en función de las carreras de las válvulas. Pida la palanca que se corresponda con la carrera de la válvula.

Modelos de palanca de retroalimentación

Carrera	Nº de unidad IP8001	Tamaño M	Tamaño N	Accesorios de selección del modelo
10 a 85 mm	P565010-323	125	150	Accesorios estándar
35 a 100 mm	P565010-324	110	195	E
50 a 140 mm	P565010-325	110	275	F
6 a 12 mm	P565010-329	75	75	Disponible bajo demanda

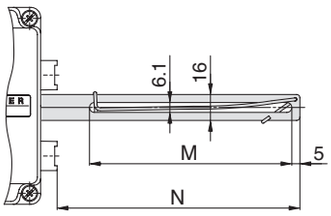

Conector de resina (No resistente a explosiones)

Los conectores para cable opcionales están disponibles para diferentes tamaños de cable. No deben usarse en aplicaciones resistentes a explosiones. Se recomienda el uso en aplicaciones interiores.

Designación	Referencia	Diámetro exterior del cable adecuado
Prensaestopas de resina (A)	P368010-26	ø7 a ø9
Prensaestopas de resina (B)	P368010-27	ø9 a ø11

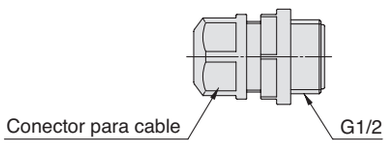

Polígono Industrial O Rebullón s/n. 36416 - Mos - España - rodavigo@rodavigo.com

Dimensiones

IP8001 (Tipo palanca)

IP8001- $^{0\square0}_{0\square3}$ -W

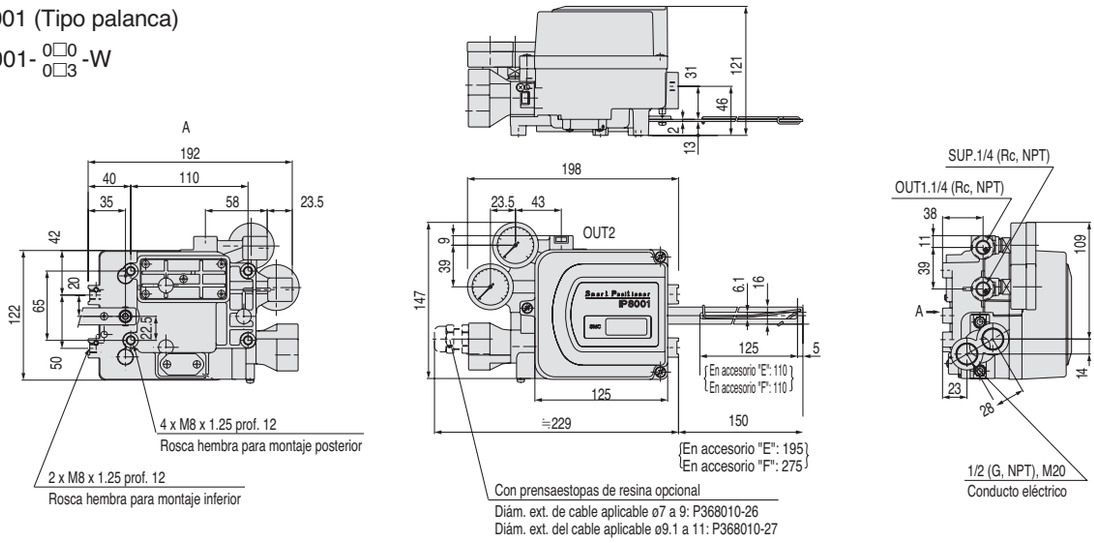

□-IP8001- $^{0\square2}_{0\square4}$ -W

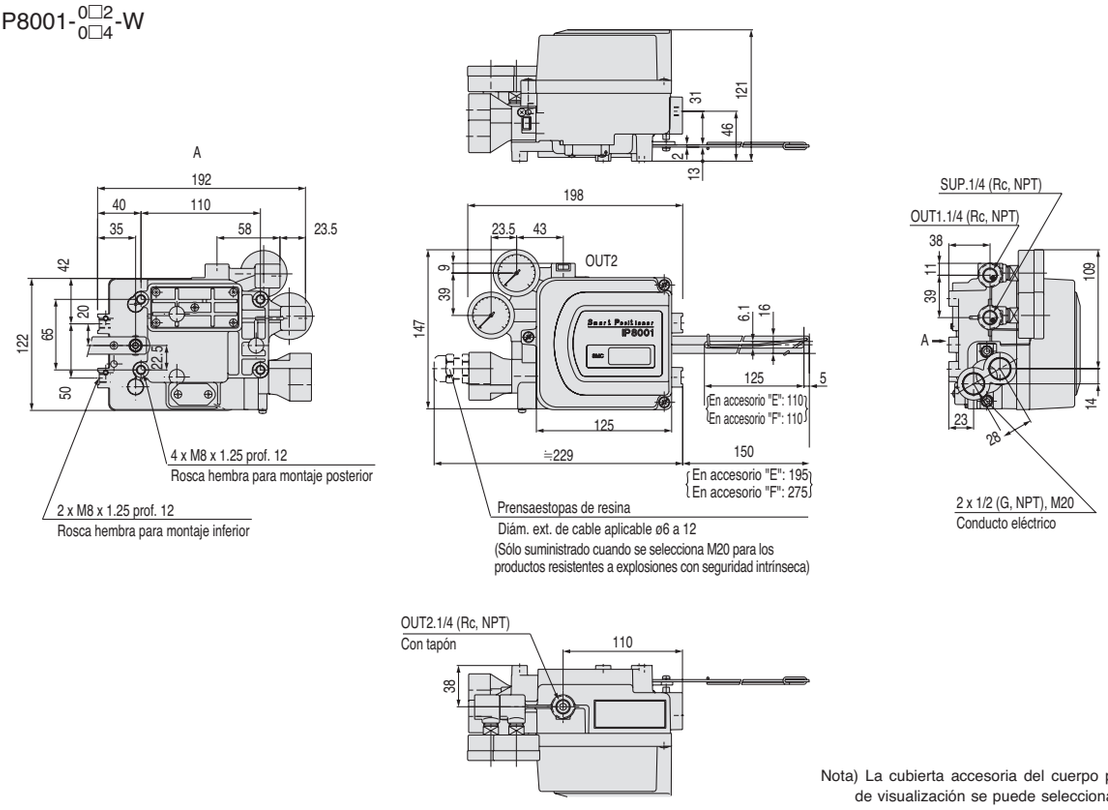

Nota) La cubierta accesoria del cuerpo para LCD con panel de visualización se puede seleccionar siempre, independientemente de las especificaciones.

Para más opciones y detalles de los productos, consulte nuestros catálogos específicos o nuestra información online.

www.rodavigo.net +34 986 288118
Servicio de Att. al Cliente

Dimensiones

IP8101 (Tipo giratorio)

IP8101-$^{0\square0}_{0\square3}$-W

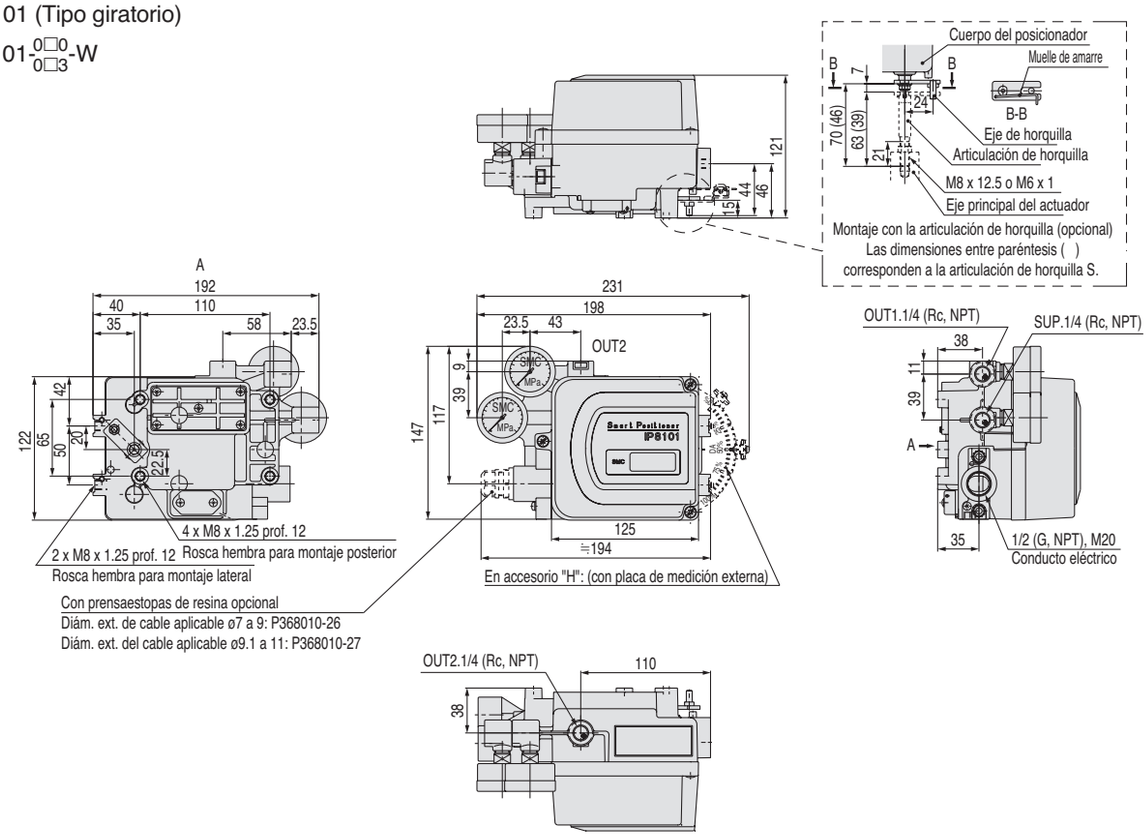

□-IP8101-$^{0\square2}_{0\square4}$

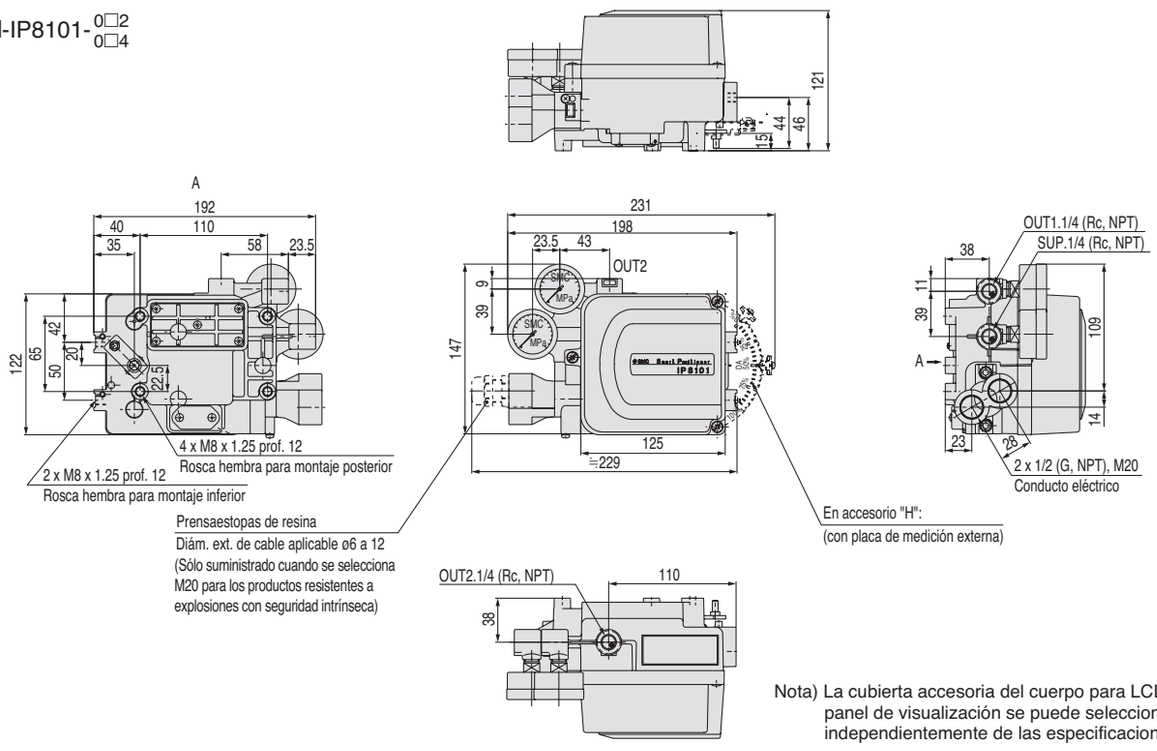

Nota) La cubierta accesoria del cuerpo para LCD con panel de visualización se puede seleccionar siempre, independientemente de las especificaciones.

Polígono Industrial O Rebullón s/n. 36416 - Mos - España - rodavigo@rodavigo.com